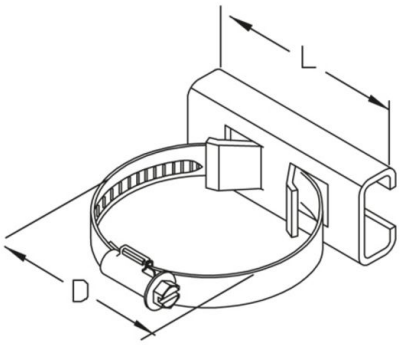

SRS-A

Ankerschelle

Tauchfeuerverzinkt, nach DIN EN ISO 1461

Artikel	L	D	t	G
SRS-A 30F	70 mm	30 mm	1,50 mm	0,06 kg

Edelstahl, Werkstoff Nr. 1.4301 (V2A)

Artikel	L	D	t	G
SRS-A 30E	70 mm	30 mm	1,50 mm	0,06 kg

Tauchfeuerverzinkt, nach DIN EN ISO 1461

Artikel	L	D	t	G
SRS-A 60F	70 mm	60 mm	1,50 mm	0,08 kg

Edelstahl, Werkstoff Nr. 1.4301 (V2A)

Artikel	L	D	t	G
SRS-A 60E	70 mm	60 mm	1,50 mm	0,08 kg

PohlCon GmbH
Nobelstraße 51 | 12057 Berlin
Telefon: +49 30 68283-04 | Fax: +49 30 68283-383 | contact@pohlcon.com

Ausgabedatum: 25.07.2024. Irrtümer und technische Änderungen vorbehalten.

L: Länge
D: Durchmesser
t: Materialstärke
G: Gewicht

DETAILS / ANWENDUNGEN

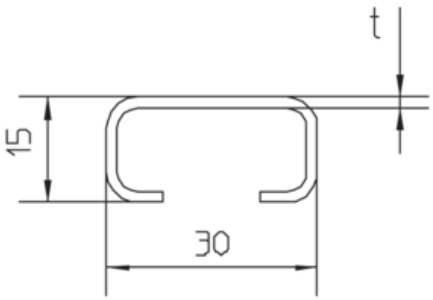

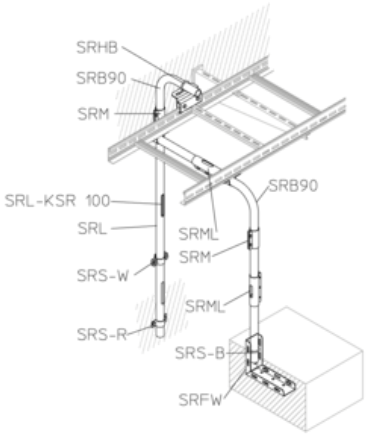

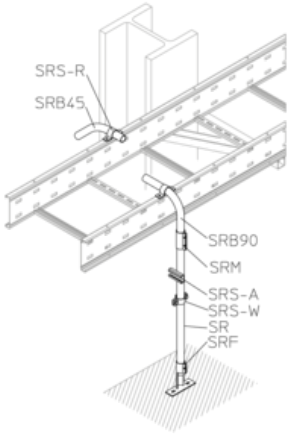

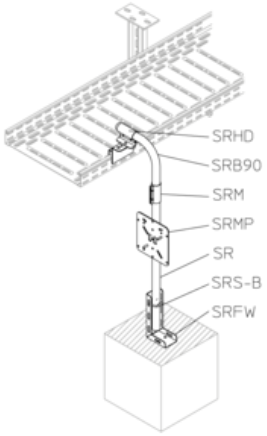

PohlCon GmbH
Nobelstraße 51 | 12057 Berlin
Telefon: +49 30 68283-04 | Fax: +49 30 68283-383 | contact@pohlcon.com

Ausgabedatum: 25.07.2024. Irrtümer und technische Änderungen vorbehalten.