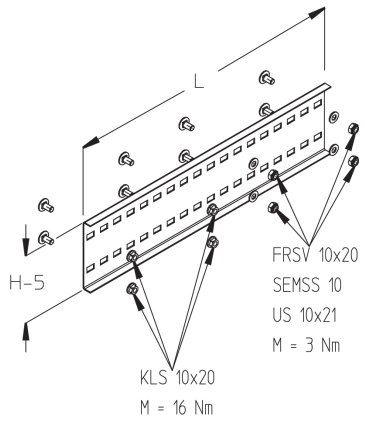

WPV 150

Weitspannkabelbahnen-Verbinder, Höhe = 145 mm

Mithilfe der Weitspann-Verbinder WPV 150 lassen sich Weitspannkabelrinnen oder -leitern miteinander verbinden. Sie haben eine der Kabelbahnholmhöhe entsprechende Höhe von 145 mm. Zum Ausgleich der Wärmeausdehnung wird eine Seite des Verbinders als Loslager montiert. Hierbei sind die vorgegebenen Drehmomente zu berücksichtigen. Die andere Seite des Verbinders wird als Festlager ausgebildet. Zwischen den Kabelbahnen muss ein Mindestabstand von 4 mm eingehalten werden. Verschiedene Materialien und Oberflächen sorgen dafür, dass die Korrosionsschutzerfordernisse unterschiedlichster Anwendungsgebiete erfüllt werden.

Stahl, band-/sendzimirverzinkt

Artikel	H	L	G
WPV 150S	150 mm	600 mm	1,751 kg
inklusive:			
4 × KLS 10X20, 4 × FRSV 10X20, 4 × US 10X21, 4 × SEMSS 10			

Stahl, stück-/tauchfeuerverzinkt

Artikel	H	L	G
WPV 150F	150 mm	600 mm	1,870 kg
inklusive:			
4 × KLS 10X20F, 4 × FRSV 10X20F, 4 × US 10X21F, 4 × SEMB 10F			

Edelstahl, Werkstoff Nr. 1.4301 (V2A)

Artikel	H	L	G
WPV 150E	150 mm	600 mm	1,773 kg
inklusive:			
8 × FRSV 10X20E, 4 × SEM 10E, 8 × US 10X21E, 4 × SEMSS 10E			

PohlCon

PohlCon GmbH
Nobelstraße 51 | 12057 Berlin
Telefon: +49 30 68283-04 | Fax: +49 30 68283-383 | contact@pohlcon.com

Ausgabedatum: 22.07.2024. Irrtümer und technische Änderungen vorbehalten.

Edelstahl, Werkstoff Nr. 1.4571/1.4404 (V4A)

Artikel	H	L	G
WPV 150E4	150 mm	600 mm	1,796 kg
inklusive:			
8 × FRSV 10X20E4, 4 × SEM 10E4, 8 × US 10X21E4, 4 × SEMSS 10E4			

H: Höhe
L: Länge
G: Gewicht je Lagermengeneinheit

DETAIL- UND ANWENDUNGSBILDER

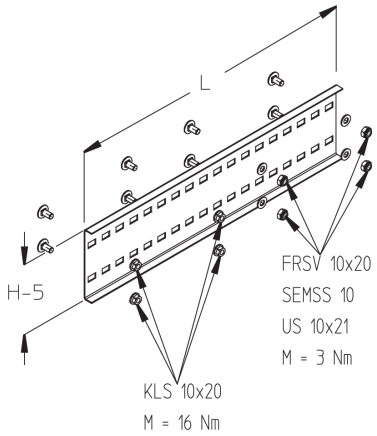

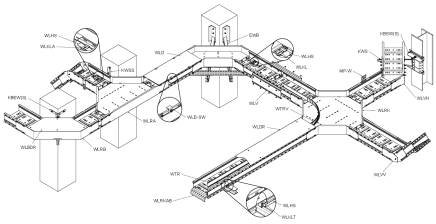

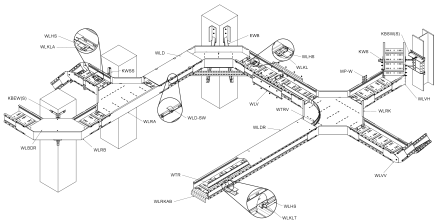

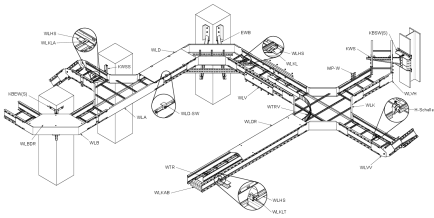

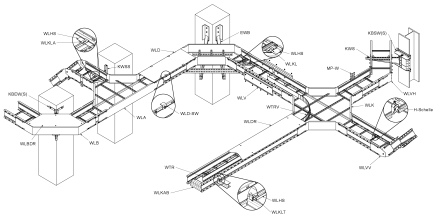

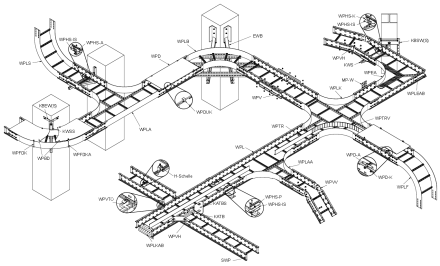

PohlCon GmbH
Nobelstraße 51 | 12057 Berlin
Telefon: +49 30 68283-04 | Fax: +49 30 68283-383 | contact@pohlcon.com

Ausgabedatum: 22.07.2024. Irrtümer und technische Änderungen vorbehalten.

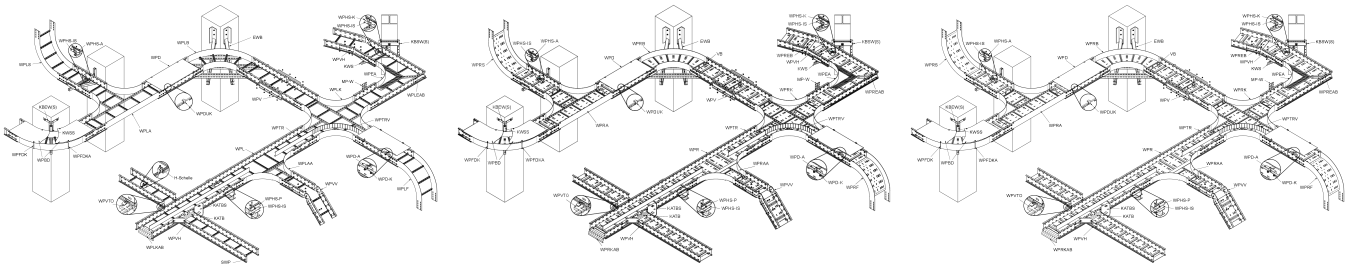

PohlCon GmbH
Nobelstraße 51 | 12057 Berlin
Telefon: +49 30 68283-04 | Fax: +49 30 68283-383 | contact@pohlcon.com

Ausgabedatum: 22.07.2024. Irrtümer und technische Änderungen vorbehalten.