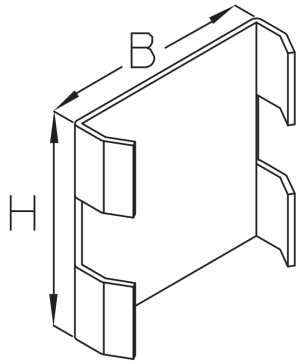


# KPE

## Endkappe

Die Endkappe KPE schließt die Lichtbandhalteschiene KPR ab und schützt diese vor Schmutz. Sie besteht aus sendzimir-feuerverzinktem Stahl.

Stahl, band-/sendzimirverzinkt

| Artikel | H | B | Gewicht |
|---|---|---|---|
| KPE | 37 mm | 37 mm | 0,014 kg |

**H**: Höhe
**B**: Breite
**Gewicht**: Gewicht je Lagermengeneinheit

## DETAIL- UND ANWENDUNGSBILDER

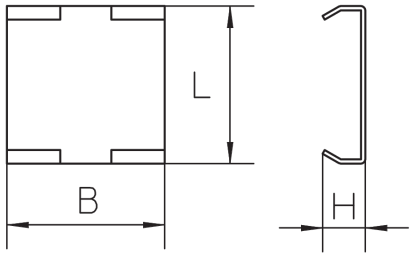


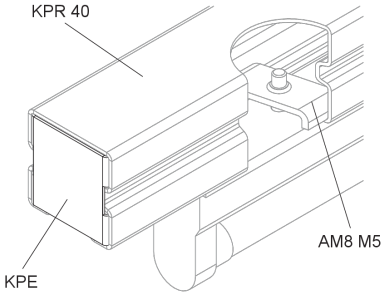


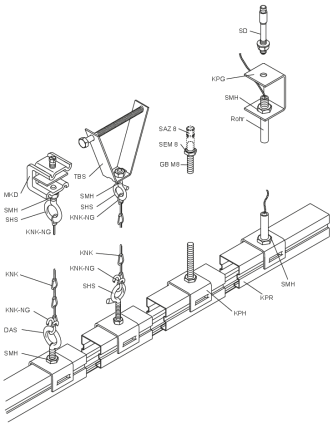




PohlCon GmbH
Nobelstraße 51 | 12057 Berlin
Telefon: +49 30 68283-04 | Fax: +49 30 68283-383 | contact@pohlcon.com

Ausgabedatum: 03.07.2024. Irrtümer und technische Änderungen vorbehalten.

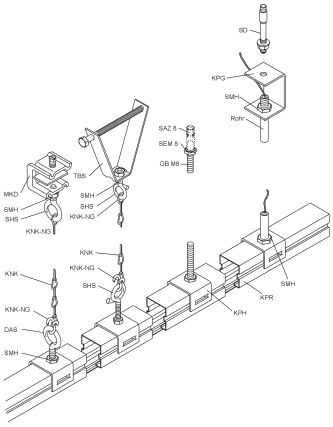


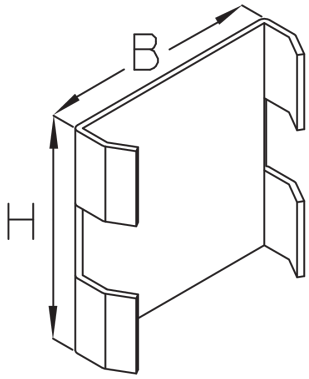


## OPTIONALES ZUBEHÖR

KPR 40



PohlCon GmbH
Nobelstraße 51 | 12057 Berlin
Telefon: +49 30 68283-04 | Fax: +49 30 68283-383 | contact@pohlcon.com

Ausgabedatum: 03.07.2024. Irrtümer und technische Änderungen vorbehalten.