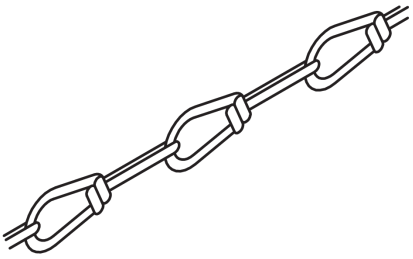

KNK

Knotenkette

Die Knotenkette KNK dient der Deckenabhängung von Gitterbahnen, Kabelrinnen oder Lichtbandsystemen. Sie besteht aus verzinktem Stahl. Die Kettendehnung beträgt ca. 0,1 x Länge.

Stahl, galvanisch verzinkt

Artikel	L	t	G
KNK	1000 mm	3,00 mm	0,219 kg

L: Länge
t: Materialstärke
G: Gewicht je Lagermengeneinheit

DETAIL- UND ANWENDUNGSBILDER

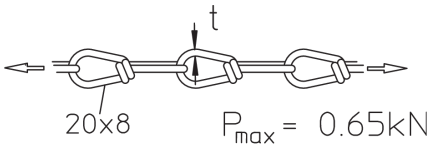

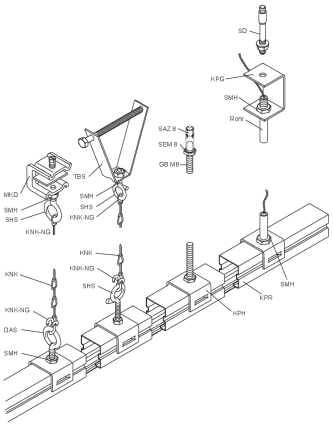

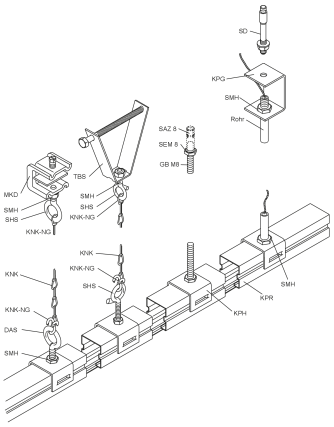

PohlCon GmbH
Nobelstraße 51 | 12057 Berlin
Telefon: +49 30 68283-04 | Fax: +49 30 68283-383 | contact@pohlcon.com

Ausgabedatum: 22.07.2024. Irrtümer und technische Änderungen vorbehalten.

OPTIONALES ZUBEHÖR

KNK-NG, DAS, SHS, SHH, DSAGCB, DSAGRIPADAP, DSATIGERCLIP

PohlCon GmbH
Nobelstraße 51 | 12057 Berlin
Telefon: +49 30 68283-04 | Fax: +49 30 68283-383 | contact@pohlcon.com

Ausgabedatum: 22.07.2024. Irrtümer und technische Änderungen vorbehalten.