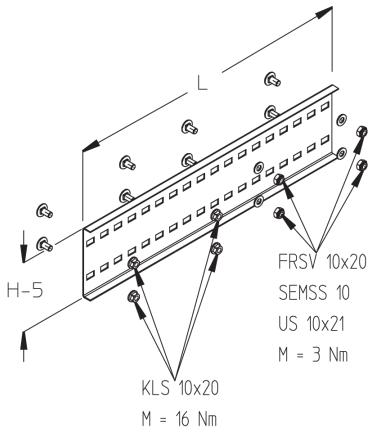

WPV 120

Weitspannkabelbahnen-Verbinder, Höhe = 115 mm

Mithilfe der Weitspann-Verbinder WPV 120 lassen sich Weitspannkabelrinnen oder -leitern miteinander verbinden. Sie haben eine der Kabelbahnholmhöhe entsprechende Höhe von 115 mm. Zum Ausgleich der Wärmeausdehnung wird eine Seite des Verbinders als Loslager montiert. Hierbei sind die vorgegebenen Drehmomente zu berücksichtigen. Die andere Seite des Verbinders wird als Festlager ausgebildet. Zwischen den Kabelbahnen muss ein Mindestabstand von 4 mm eingehalten werden. Verschiedene Materialien und Oberflächen sorgen dafür, dass die Korrosionsschutzerfordernisse unterschiedlichster Anwendungsgebiete erfüllt werden.

Artikel	Typ	H	L	G
WPV 120F	Weitspannkabelbahnen-Verbinder	120 mm	400 mm	1.145 kg
WPV 120S	Weitspannkabelbahnen-Verbinder	120 mm	400 mm	1.073 kg

DETAIL- UND ANWENDUNGSBILDER

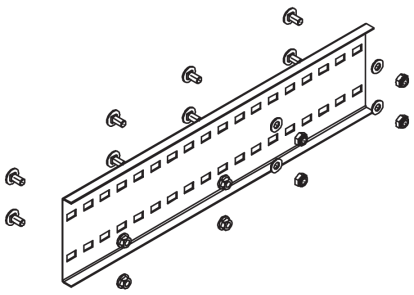

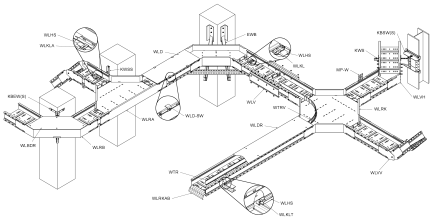

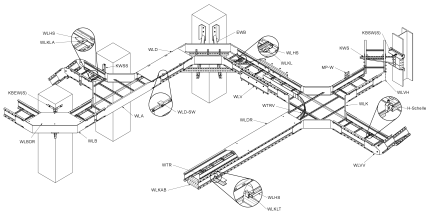

PohlCon

PohlCon GmbH
Nobelstraße 51 | 12057 Berlin
Telefon: +49 30 68283-04 | Fax: +49 30 68283-383 | contact@pohlcon.com

Ausgabedatum: 15.06.2025. Irrtümer und technische Änderungen vorbehalten