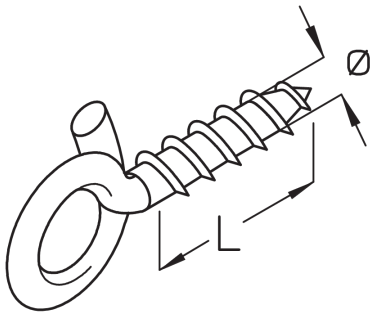

SHH

Schaukelhaken

Der Schaukelhaken SHH dient der Befestigung an Holz. Er steht mit Gewinde M6 zur Verfügung und besteht aus galvanisch verzinktem Stahl. Die maximale Belastung liegt bei 0,4 kN.

Artikel	Typ	L	t	P_{max}	Ø	G
SHH 6X40	Schaukelhaken	40 mm	5.20 mm	0.40 kN	6 mm	0.020 kg

DETAIL- UND ANWENDUNGSBILDER

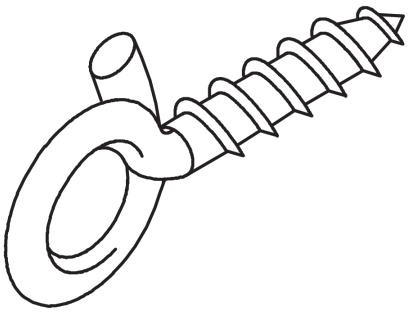

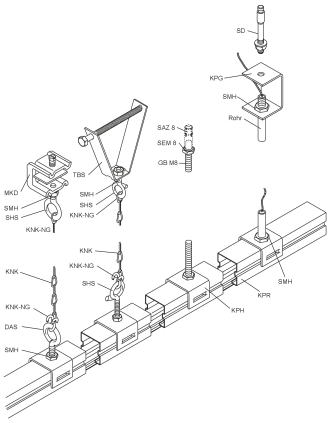

OPTIONALES ZUBEHÖR

KNK

PohlCon

PohlCon GmbH
Nobelstraße 51 | 12057 Berlin
Telefon: +49 30 68283-04 | Fax: +49 30 68283-383 | contact@pohlcon.com

Ausgabedatum: 21.05.2025. Irrtümer und technische Änderungen vorbehalten