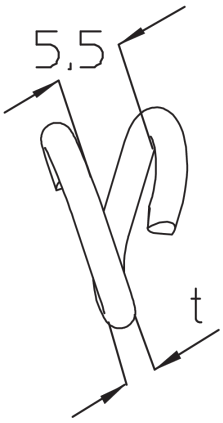

KNK-NG

Knotenkette Notglied

Ersatzglied für Knotenkette KNK. Nach der Installation/Montage muss das Notglied mit Hilfe einer Zange zusammengedrückt werden.

Artikel	Typ	t	G
KNK-NG	Knotenkettennotglied	3.00 mm	0.003 kg

DETAIL- UND ANWENDUNGSBILDER

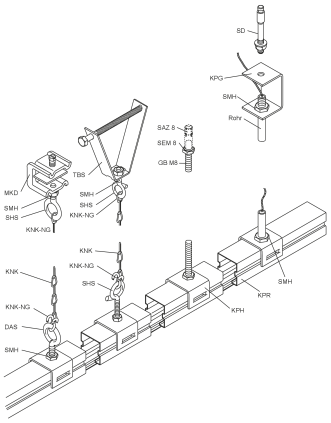

OPTIONALES ZUBEHÖR

KNK, DAS, SHS, SHH, DSAGCB, DSAGRIPADAP

PohlCon

PohlCon GmbH
Nobelstraße 51 | 12057 Berlin
Telefon: +49 30 68283-04 | Fax: +49 30 68283-383 | contact@pohlcon.com

Ausgabedatum: 21.05.2025. Irrtümer und technische Änderungen vorbehalten