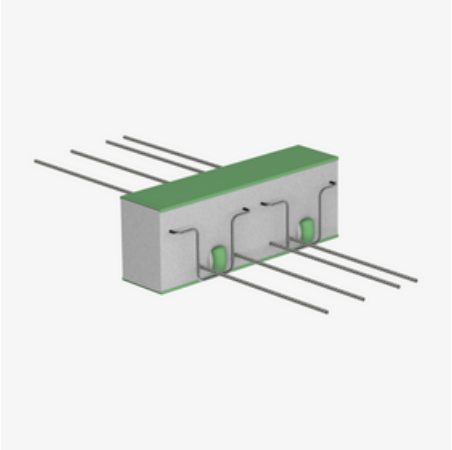

IP120 QS

Wärmegedämmter Plattenanschluss zur punktuellen Querkraftübertragung bei gestützten Stahlbetonbauteilen mit 120 mm Dämmkörper

IP120 QS ist ein wärmegedämmter Plattenanschluss mit 120 mm Dämmkörper zur Übertragung von Querkräften bei gestützten Stahlbetonbauteilen und punktueller Kraftübertragung. Der Korrosionsschutz ist durch nichtrostenden Betonrippenstahl gewährleistet. Das Drucklager besteht aus Spezialbeton. Anforderungen an den Brandschutz werden erfüllt: Verfügbar ist IP120 QS für Brandschutzkonstruktionen bis REI 120. Bei der Bestellung sind Tragstufe, Elementhöhe und Brandschutzausführung anzugeben.

Typenprüfung ISOPRO® 120 Wärmedämmelement

Der Prüfbericht Nr. 4117/6 weist die Eignung der ISOPRO® Wärmedämmelemente entsprechend den gültigen bautechnischen Bestimmungen nach.

ETA Europäische Technische Bewertung: ETA-17/0466

abG Allgemeine Bauartgenehmigung: Z-15.7-354 (in Verbindung mit ETA-17/0466)

TYP Typenprüfung: 4117/6

Artikel	G
233900021091 IP120 QS20	4,800 kg
233900021092 IP120 QS30	5,600 kg
233900021093 IP120 QS40	3,900 kg
233900021094 IP120 QS50	4,800 kg
233900021095 IP120 QS60	6,100 kg
233900021096 IP120 QS70	5,300 kg
233900021097 IP120 QS80	8,500 kg
233900021098 IP120 QS90	8,500 kg
233900021762 IP120 QS100	2,900 kg

PohlCon

PohlCon GmbH
Nobelstraße 51 | 12057 Berlin
Telefon: +49 30 68283-04 | Fax: +49 30 68283-383 | contact@pohlcon.com

Ausgabedatum: 27.11.2026. Irrtümer und technische Änderungen vorbehalten

Artikel	G
233900021763 IP120 QS110	2,900 kg
233900021764 IP120 QS120	2,900 kg

G: Gewicht je Lagermengeneinheit

PohlCon GmbH
Nobelstraße 51 | 12057 Berlin
Telefon: +49 30 68283-04 | Fax: +49 30 68283-383 | contact@pohlcon.com

Ausgabedatum: 27.11.2026. Irrtümer und technische Änderungen vorbehalten