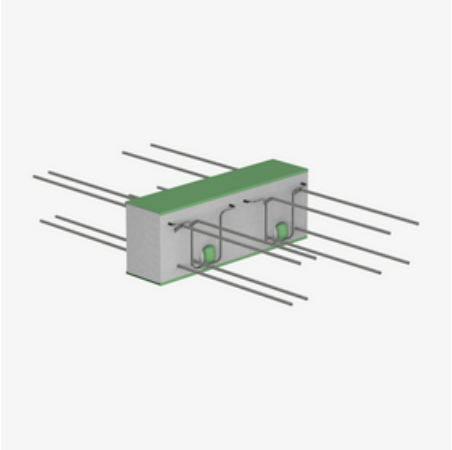

IP120 QQS

Wärmegedämmter Plattenanschluss zur punktuellen Übertragung positiver und negativer Querkräfte bei abhebenden Lasten

IP120 QQS ist ein wärmegedämmter Plattenanschluss mit 120 mm Dämmkörper zur Übertragung von positiven und negativen Querkräften bei gestützten Stahlbetonbauteilen mit abhebenden Lasten und für punktuelle Kraftübertragung. Der Korrosionsschutz ist durch nichtrostenden Betonrippenstahl gewährleistet. Anforderungen an den Brandschutz werden erfüllt: Verfügbar ist IP120 QQS für Brandschutzkonstruktionen bis REI 120. Bei der Bestellung sind Tragstufe, Elementhöhe und Brandschutzausführung anzugeben.

Typenprüfung ISOPRO® 120 Wärmedämmelement

Der Prüfbericht Nr. 4117/6 weist die Eignung der ISOPRO® Wärmedämmelemente entsprechend den gültigen bautechnischen Bestimmungen nach.

ETA Europäische Technische Bewertung: ETA-17/0466

abG Allgemeine Bauartgenehmigung: Z-15.7-354 (in Verbindung mit ETA-17/0466)

TYP Typenprüfung: 4117/6

Artikel	G
234100021108 IP120 QQS10	4,380 kg
234100021109 IP120 QQS20	6,390 kg
234100021110 IP120 QQS30	8,560 kg
234100021111 IP120 QQS40	6,440 kg
234100021112 IP120 QQS50	10,200 kg
234100021113 IP120 QQS60	10,540 kg
234100021114 IP120 QQS70	45,400 kg
234100021115 IP120 QQS80	14,060 kg
234100021116 IP120 QQS90	15,000 kg

PohlCon

PohlCon GmbH
Nobelstraße 51 | 12057 Berlin
Telefon: +49 30 68283-04 | Fax: +49 30 68283-383 | contact@pohlcon.com

Ausgabedatum: 27.11.2026. Irrtümer und technische Änderungen vorbehalten

Artikel	G
234100021756 IP120 QQS100	13,500 kg
234100021757 IP120 QQS110	15,900 kg
234100021758 IP120 QQS120	16,200 kg

G: Gewicht je Lagermengeneinheit

PohlCon

PohlCon GmbH
Nobelstraße 51 | 12057 Berlin
Telefon: +49 30 68283-04 | Fax: +49 30 68283-383 | contact@pohlcon.com

Ausgabedatum: 27.11.2026. Irrtümer und technische Änderungen vorbehalten