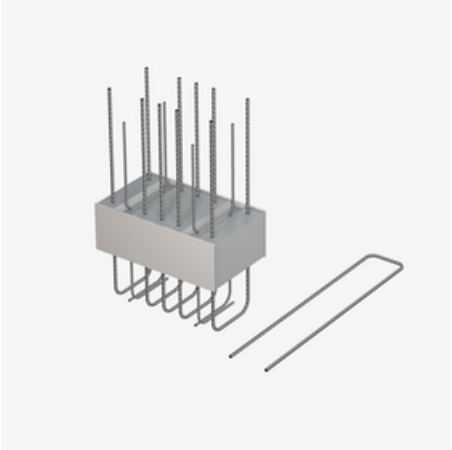

IP120 A

Wärmegedämmter Anschluss für aufgesetzte Attiken und Brüstungen mit 120 mm Dämmkörper

IP120 A ist ein wärmegedämmter Anschluss mit 120 mm Dämmkörper zur Verbindung von aufgesetzten Attiken und Brüstungen mit Geschossdecken. Es eignet sich zur Übertragung von Normalkräften, Momenten sowie Horizontalkräften. Die Elemente werden punktuell nach den jeweiligen statischen Erfordernissen eingesetzt. Der Korrosionsschutz ist durch nichtrostenden Betonrippenstahl gewährleistet. Anforderungen an den Brandschutz werden erfüllt: Verfügbar ist IP120 A für Brandschutzkonstruktionen bis REI 120. Bei der Bestellung sind Tragstufe, Attika-/Brüstungsbreite und Brandschutzausführung anzugeben.

AbZ Allgemeine bauaufsichtliche Zulassung: Z-15.7-331

Artikel	G
234600024716 IP120 A1 200	3,000 kg
234600024726 IP120 A2 200	3,000 kg

G: Gewicht je Lagermengeneinheit

PohlCon

PohlCon GmbH
Nobelstraße 51 | 12057 Berlin
Telefon: +49 30 68283-04 | Fax: +49 30 68283-383 | contact@pohlcon.com

Ausgabedatum: 27.11.2026. Irrtümer und technische Änderungen vorbehalten